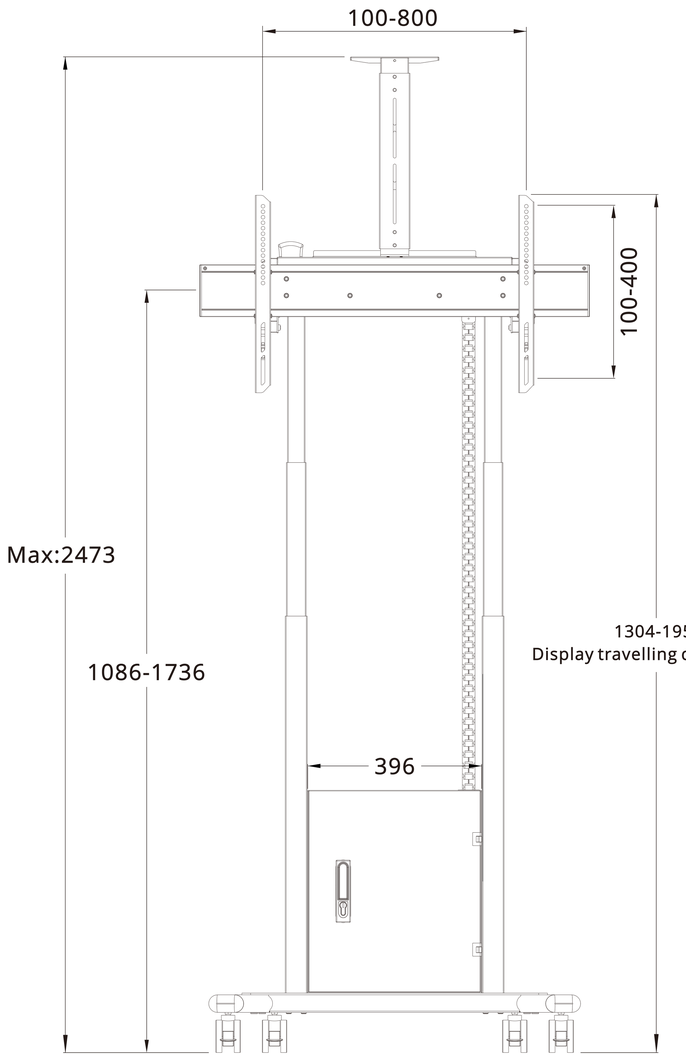
100-800
100-400
Max:2473
1086-1736
1304-1954
Display travelling distance 650mm
396

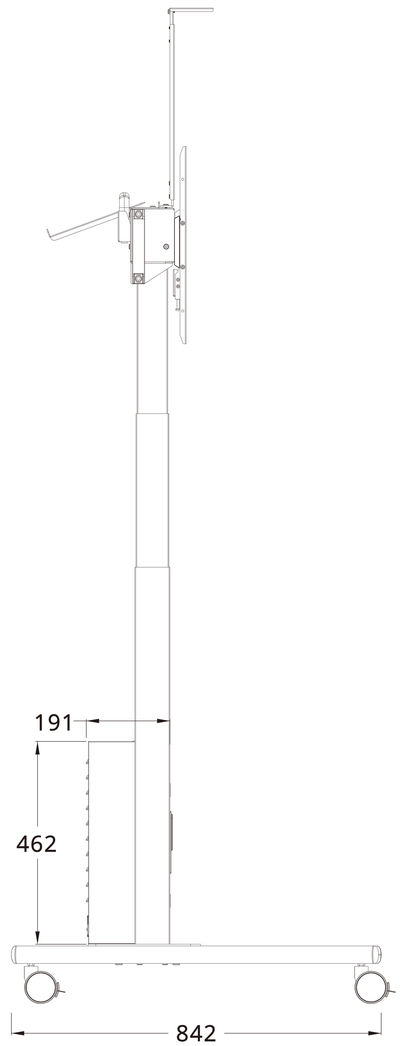
191
462
842

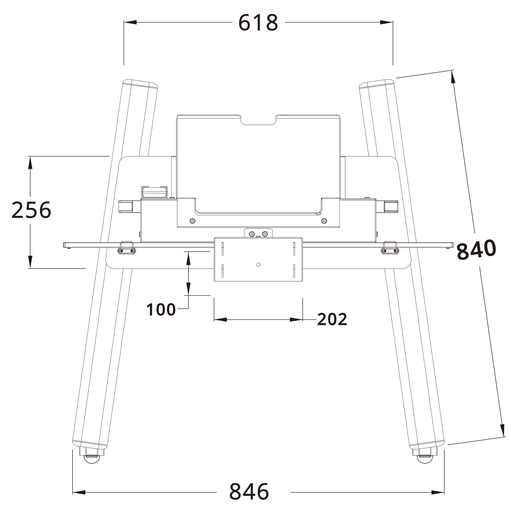
618
256
840
100
202
846