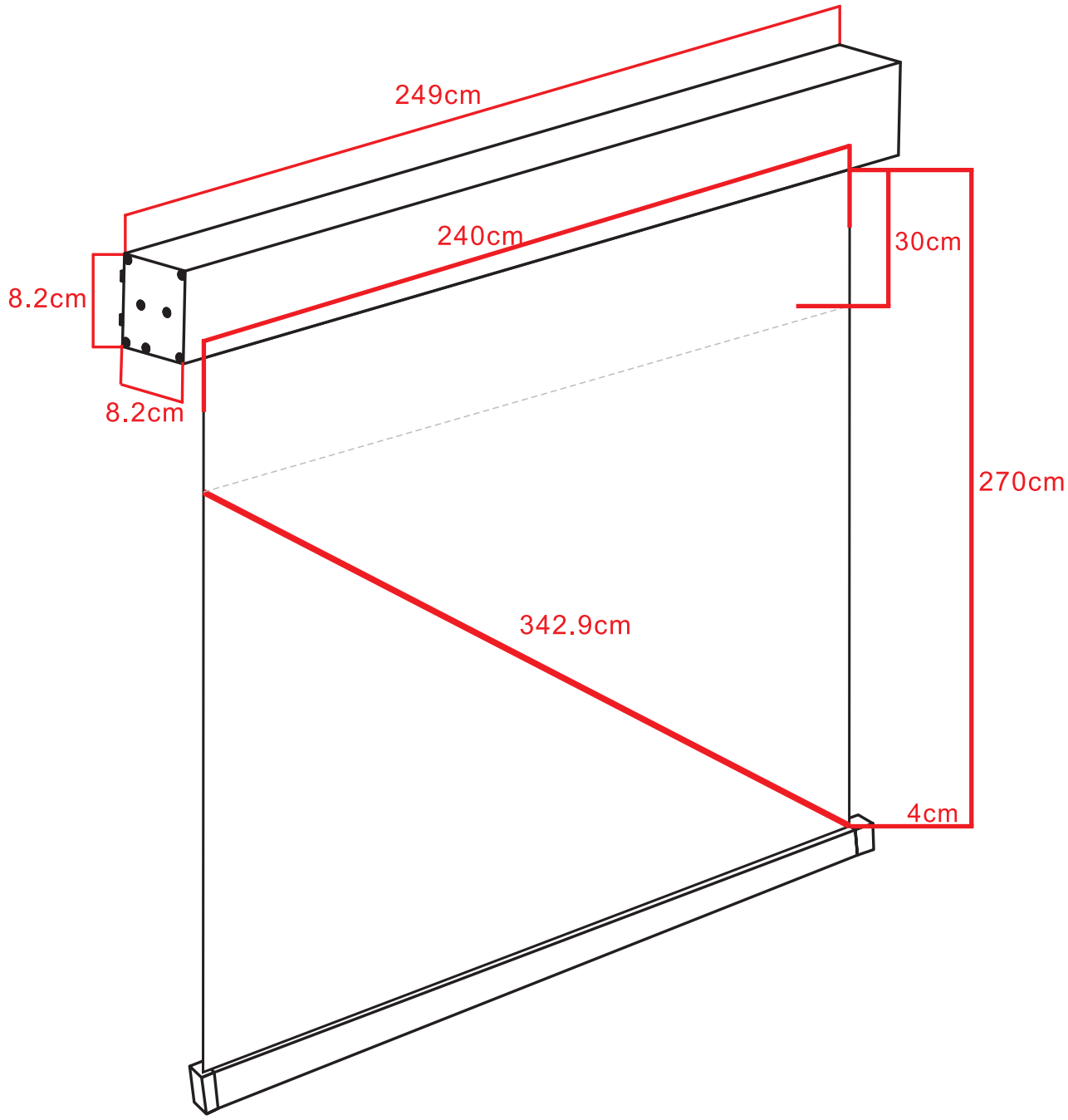
249cm
240cm
30cm
8.2cm
8.2cm
270cm
342.9cm
4cm